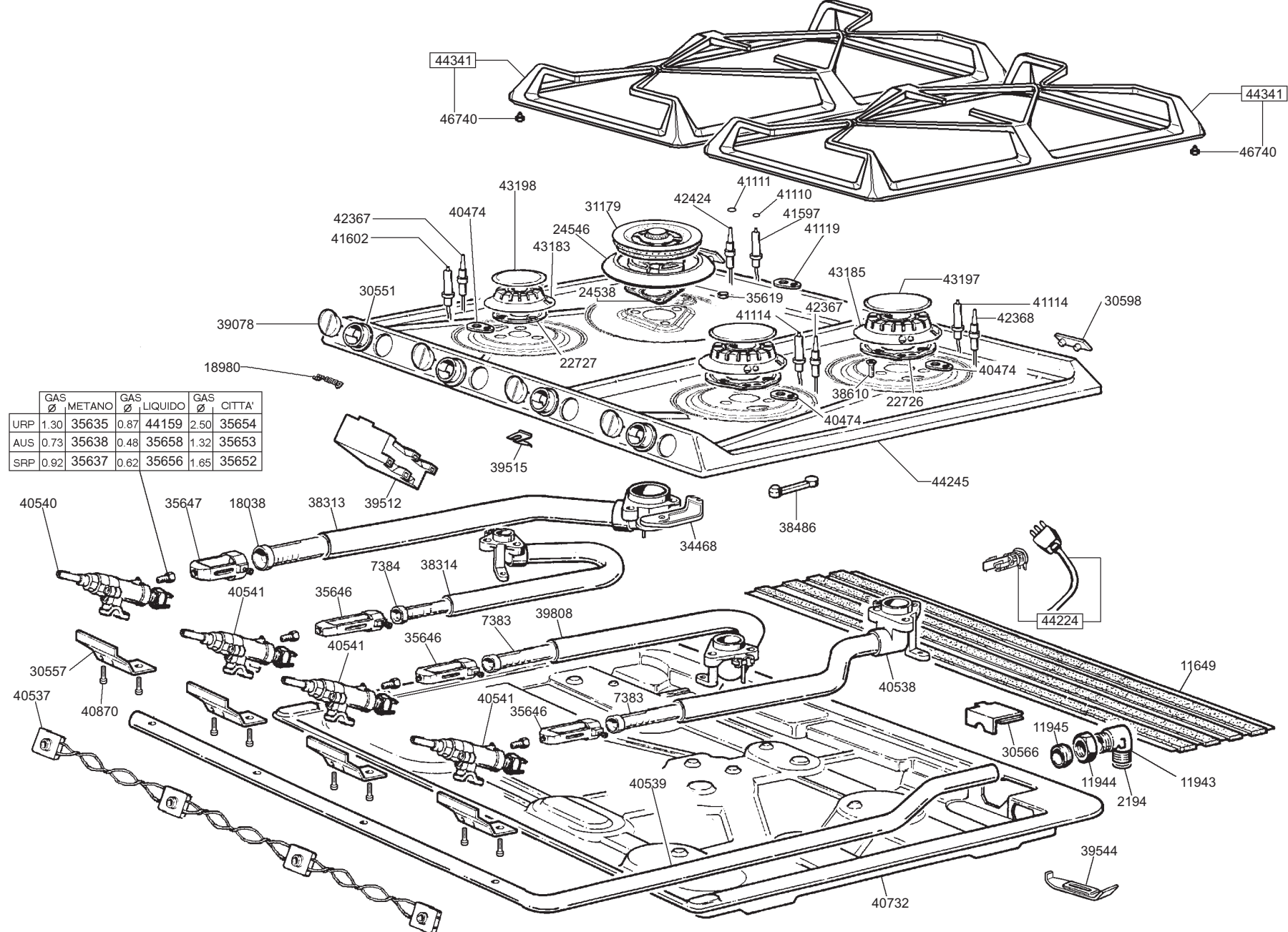

	GAS Ø	METANO	GAS Ø	LIQUIDO	GAS Ø	CITTA'
URP	1.30	35635	0.87	44159	2.50	35654
AUS	0.73	35638	0.48	35658	1.32	35653
SRP	0.92	35637	0.62	35656	1.65	35652